DVI Lüftungsventil

LUFTMANAGEMENT SYSTEMEN

PRODUKT EIGENSCHAFTEN

Das DVI ist aus einem gebürstetem Rostfreiem Stahl (AISI304 /2B) angefertigt. Geeignet für Zuluft und Abluft. Mit verstellbaren, zentrisch angeordneten, drehbaren Ventilteller für Stufenlose Einregulierung der Luftmenge. Abdichtung durch die Kombination von einem Stutzen mit Klemmfedern und Dichtungsband.

Das **DVI** Ventil ist eignet sich für Wohnhäuser, Büroräume usw.

- Großer Einstellbereich
- Niedriger Geräuschpegel
- Rasche und einfache Installation
- Einfache Einstellung des Luftvolumenstromes

MESSUNG UND EINSTELLUNG DES LUFTVOLUMENSTROMES

Der Luftvolumenstrom kann durch Verändern des Tellers am Ventil eingestellt werden. Die Ermittlung des Luftvolumenstromes wird über eine Druckdifferenzmessung am Ventil durchgeführt. Die zur Einstellung des Volumenstromes benötigten Werte sind den Volumenstromkennlinien je Durchmesser zu entnehmen.

Qv	Typ	100	125	150	160	200
30	Ps	15				
	L’	0.2				
40	Ps	25	11			
	L’	0.4	0.3			
60	Ps	53	23	3	2	
	L’	0.7	0.4	0.3	0.2	
80	Ps	100	51	10	8	
	L’	1.2	0.7	0.5	0.4	
130	Ps		139	25	22	43
	L’		1.5	1	0.9	1.1
190	Ps			56	48	56
	L’			1.8	1.6	1.6
220	Ps					114
	L’					2

Bemerkungen

Qv = Luft Strom in m³/h
L' = Horizontale Wurf in m (bei geschwindigkeit von 0.5m/s)
Ps = Statische Druck in Pa

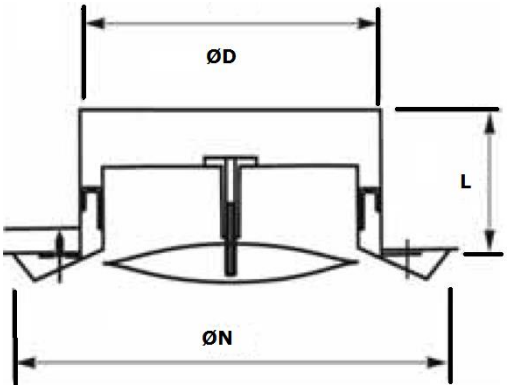

ABMESSUNGEN

	ØD (mm)	ØN (mm)	L (mm)	Qv (3m/s) [m³/h]
DVI100	100	140	50	80
DVI125	125	170	50	130
DVI150	150	208	63	170
DVI160	160	218	63	180
DVI200	200	298	80	220

HAFTUNG:
Die Informationen in diesem technischen Datenblatt sind gültig ab dem Zeitpunkt der Veröffentlichung. DEC INTERNATIONAL behält sich jederzeit das Recht vor, gegebenenfalls Anpassungen und Änderungen von Details durchzuführen. Um Mißverständnisse auszuschließen, sollten Interessenten Kontakt mit dem Unternehmen aufnehmen um festzustellen, ob seit dem Erstellungsdatum dieser Datenblätter Material- und/oder Informationsänderungen stattgefunden haben.

ACHTUNG:
Der Objektberater ist für die eigentliche System- und Montage des Produkts verantwortlich. Angegebene Werten bezüglich Temperatur können nicht benützt werden um die physischen Eigenschaften festzustellen. Diese Eigenschaften sind auch abhängig von der Luftfeuchtigkeit sowie von der Temperatur der Luft innerhalb und außerhalb der Klimaanlage.

WARENZEICHEN:
Das DEC Logo und DEC International sind Warenzeichen oder eingetragene Warenzeichen der Dutch Environment Corporation BV in den Niederlanden und / oder anderen Ländern..